https://zavodjbi.com/

Типовые конструкции зданий и сооружений

СЕРИЯ 4.902-3

ПРИЕМНЫЕ КАМЕРЫ КАНАЛИЗАЦИОННЫХ ОЧИСТНЫХ СООРУЖЕНИЙ ПРИ НАПОРНОМ ПОСТУПЛЕНИИ СТОЧНЫХ ВОД

Альбом IV

Приемные камеры на один напорный трубопровод диаметром 1100-1400мм

Инв. № 12507-04
Цена: 1-06

https://zavodjbi.com/

https://zavodjbi.com/

Типовые конструкции зданий и сооружений

СЕРИЯ 4.902-3

ПРИЕМНЫЕ КАМЕРЫ КАНАЛИЗАЦИОННЫХ ОЧИСТНЫХ СООРУЖЕНИЙ ПРИ НАПОРНОМ ПОСТУПЛЕНИИ СТОЧНЫХ ВОД

СОСТАВ ПРОЕКТА:

Альбом I Пояснительная записка
Альбом II Приемные камеры на один трубопровод, диаметром 200÷500 мм
Альбом III То же диаметром 600-900 мм
Альбом IV То же диаметром 1100-1400 мм
Альбом V Приемные камеры на два трубопровода диаметрами 150÷400 мм
Альбом VI То же диаметром 500-600 мм
Альбом VII То же диаметром 600-800 мм
Альбом VIII То же диаметром 900-1200 мм

АЛЬБОМ-IV

Разработаны
государственным проектным институтом
Союзводоканалпроект

Утвержден и введен в действие
в/о Союзводоканалпроект
с 1 августа 1973 г.
Приказ № 167 от 26 июля 1973 г.

Госстрой СССР	Гл. инж. инж.	Н. контр.	Назаров
Союзводоканалпроект	Нач. отдела		Андрианов
г. Москва	Гл. инж. пр.		Мирончик
	Рук. группы		Хрусталева

https://zavodjbi.com/

Содержание альбома

Наименование	№№ листов	№№ стр
Титульный лист		1
Содержание альбома	АС-0	2
Пояснительная записка	ПЗ-1	3
Общие виды План. Разрезы	АС-1	4
Камера К-3/6,7 Арматурно-опалубочный чертеж	АС-2	5
Камера К-3/6,7. Спецификация арматуры	АС-3	6
Лоток Л-6 Арматурно-опалубочный чертеж	АС-4	7
Лоток Л-6 Арматурные сетки и спецификация арматуры	АС-5	8
Лоток Л-7 Арматурно-опалубочный чертеж	АС-6	9
Лоток Л-7 Арматурные сетки и спецификация арматуры	АС-7	10
Металлические детали М-2	АС-8	11
Деревянные щиты	АС-9	12

ТП	Приемные камеры канализационных очистных сооружений при напорном поступлении сточных вод	Серия 4.902-3
1972г	Приемная камера ПК-1-110,120,140 Содержание альбома	Альбом IV / Лист АС-0

Госстрой СССР
СОЮЗВОДОКАНАЛПРОЕКТ
г. Москва

Нач. отдела	Андриенко	
Рук. группы	Хрустелева	
Ст. инженер	Сумиренко	
Исполнитель	Ширинская	
	Феоктистова	

Проверил	Мухина	
	Мухина	

Инв. №

ЗАВОД ЖКБИ
https://zavodjbi.com/

Пояснительная записка

В данном альбоме разработаны рабочие чертежи приемной камеры с одной подводящей трубой диаметром 1100, 1200, 1400 мм.

Внутренние габариты камеры приняты 2000×2000×2000 мм.

Опорой камеры является подводящая напорная труба с основанием из монолитного бетона.

Приемная камера запроектирована из монолитного железобетона, отводящий лоток — из сборного железобетона. Марка бетона камеры и марка по морозостойкости принимается в зависимости от расчетной зимней температуры в соответствии с таблицей.

Расчетная зимняя температура наружного воздуха	Марка бетона по морозостойкости
ниже -30° до -40°	Мрз 300
ниже -20° до -30°	Мрз 200
ниже -10° до -20°	Мрз 150
-10° и выше	Мрз 100

Марка бетона по прочности и водонепроницаемости принимается из условия удовлетворения требований по морозостойкости, но не ниже М-200 В6.

Внутренние поверхности камеры и наружные поверхности, выступающие над землей, затираются цементным раствором. Наружные поверхности камеры, соприкасающиеся с грунтом, окрашиваются горячим битумом за 2 раза.

Изоляция опорной части трубы выполняется аналогично изоляции подводящего напорного трубопровода.

Производство работ.

Строительные и монтажные работы должны выполняться в соответствии с указаниями СНиП III-Б.1-70 и СНиП III 8.1-70

Разработку котлована под опору приемной камеры, ввиду незначительного объема работ, можно выполнять вручную.

Устройство опоры производится в следующем порядке:

1) монтируется напорный трубопровод;

2) бетонируется монолитная часть опоры.

Укладка грунта в насыпи вокруг приемной камеры выполняется равномерно по всему контуру с послойным уплотнением и проливкой водой.

Бетонирование камеры производится после устройства опоры.

ТП	Приемные камеры канализационных очистных сооружений при напорном поступлении сточных вод.	Серия 4.902-3	
1972г	Приемная камера ПК-1-110,120,140 Пояснительная записка.	Альбом V	Лист ПЗ-1

Госстрой СССР
Союзводоканалпроект г. Москва

Инв. №

Подпись и дата

Взам. инв. №

Нач. отдела
Рук. бригады
Рук. группы
Исполнитель
Чертил
Проверил
Согласовано
Утверждено
Инженер
Главный специалист

https://zavodjbi.com/

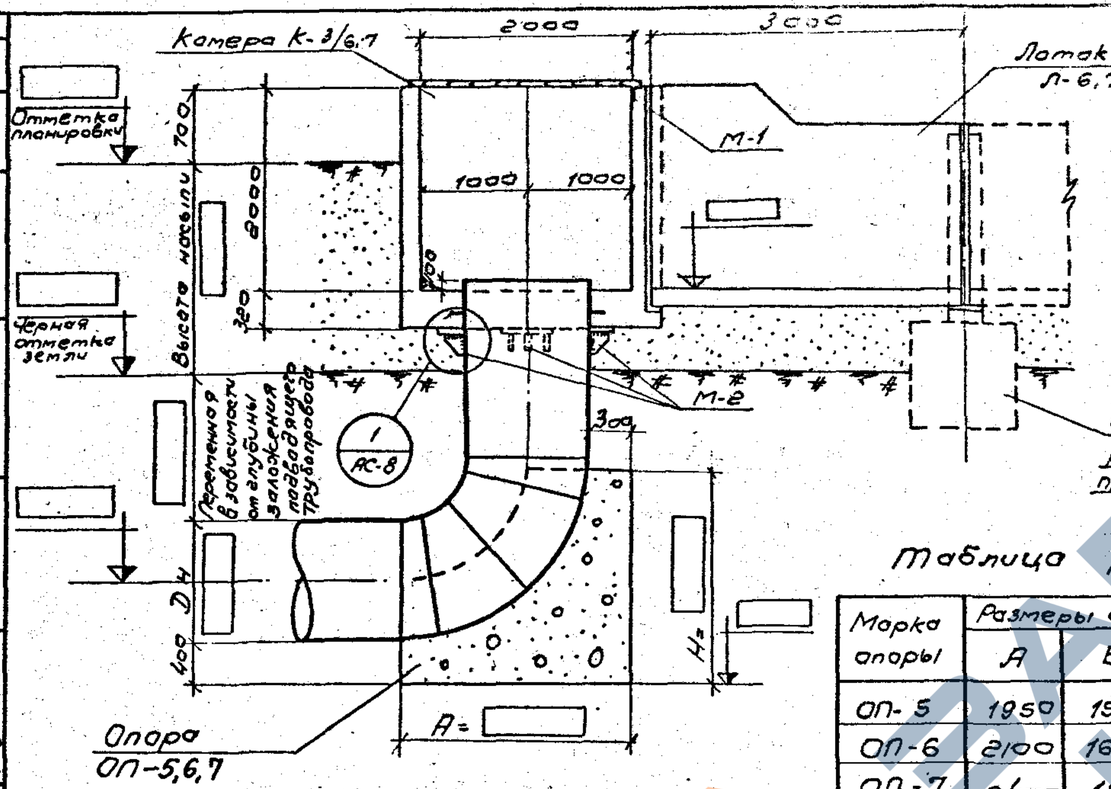

Разрез 1-1

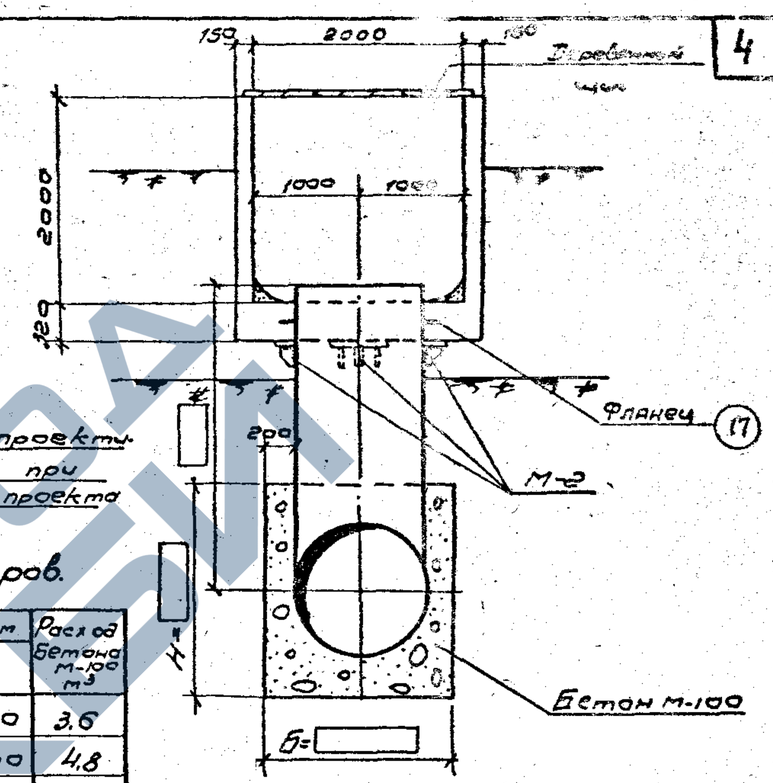

Разрез 2-2

Опора проектируется при привязке проекта

Таблица размеров.

Марка опоры	Размеры опоры мм			Расход бетона М-100 м³
	А	Б	Н	
ОП-5	1950	1500	1950	3,6
ОП-6	2100	1600	2100	4,8
ОП-7	2400	1800	2400	6,0

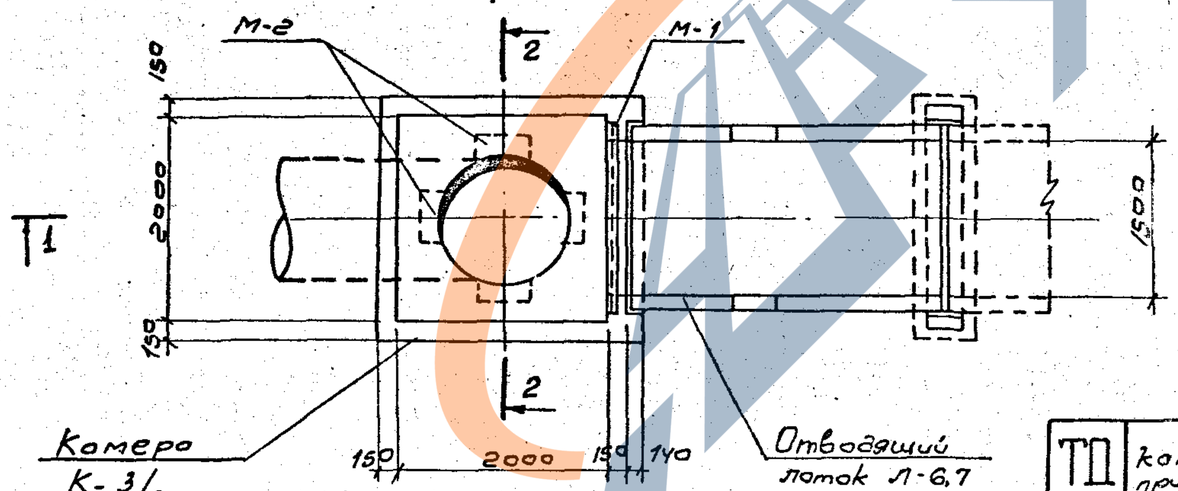

План

Примечания.

1. Совместно с данным смотрите листы АС-8, АС-9

2. Места сопряжения камеры и лотка заделать просмоленной прядью с последующей зачеканкой цементным раствором

ТП	Приемные камеры канализационных очистных сооружений при напорном поступлении сточных вод	Серия 4.902-3
1972г.	Приемная камера ПК-1-110; 120; 140. Общие виды. План. Разрезы.	Альбом IV / Лист АС-1

Госстрой СССР
СОЮЗВОДОКАНАЛПРОЕКТ
г. Москва

Инв. №

Согласовано: Мирончик; Отд. 12 Дмитр.

Нач. отдела	Андриянов	
Рук. бригады	Горустаева	
Рук. группы	Симиренко	
Исполнитель	Лоткина	
Проверил	Мухина	

https://zavodjbi.com/

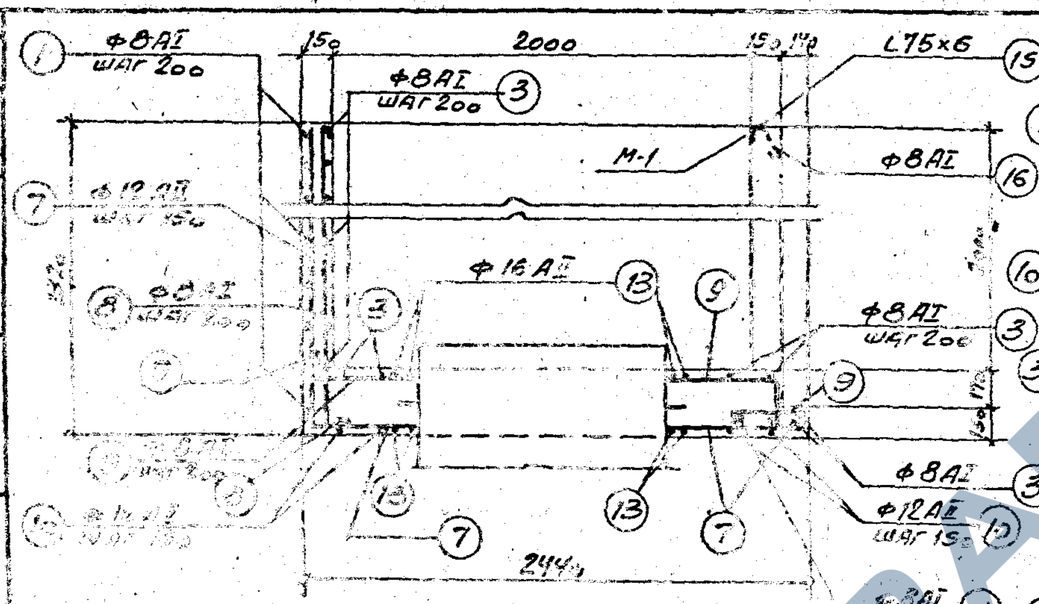

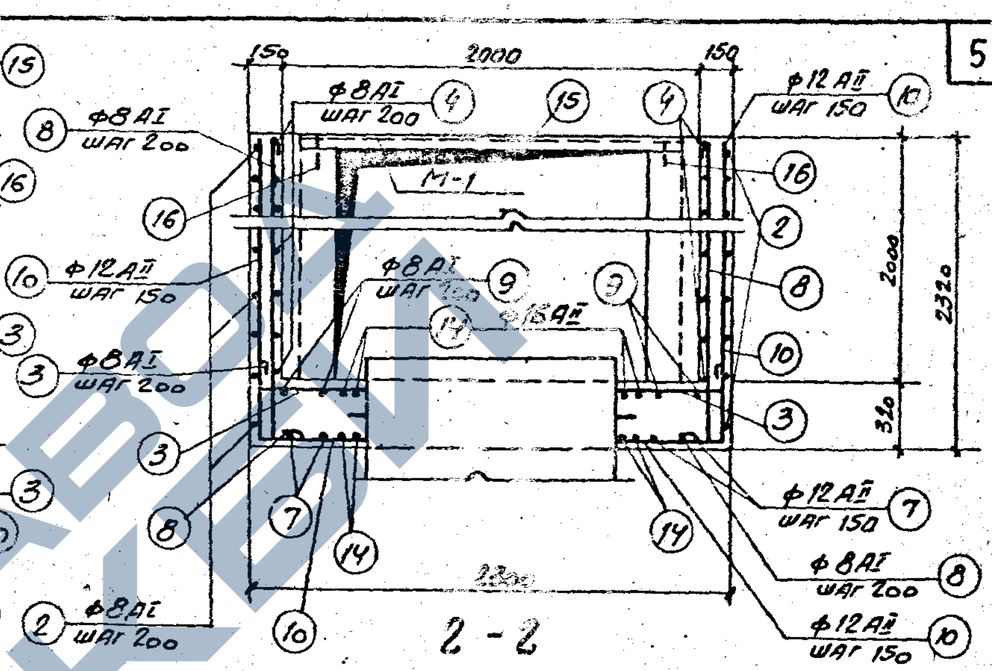

2 - 2

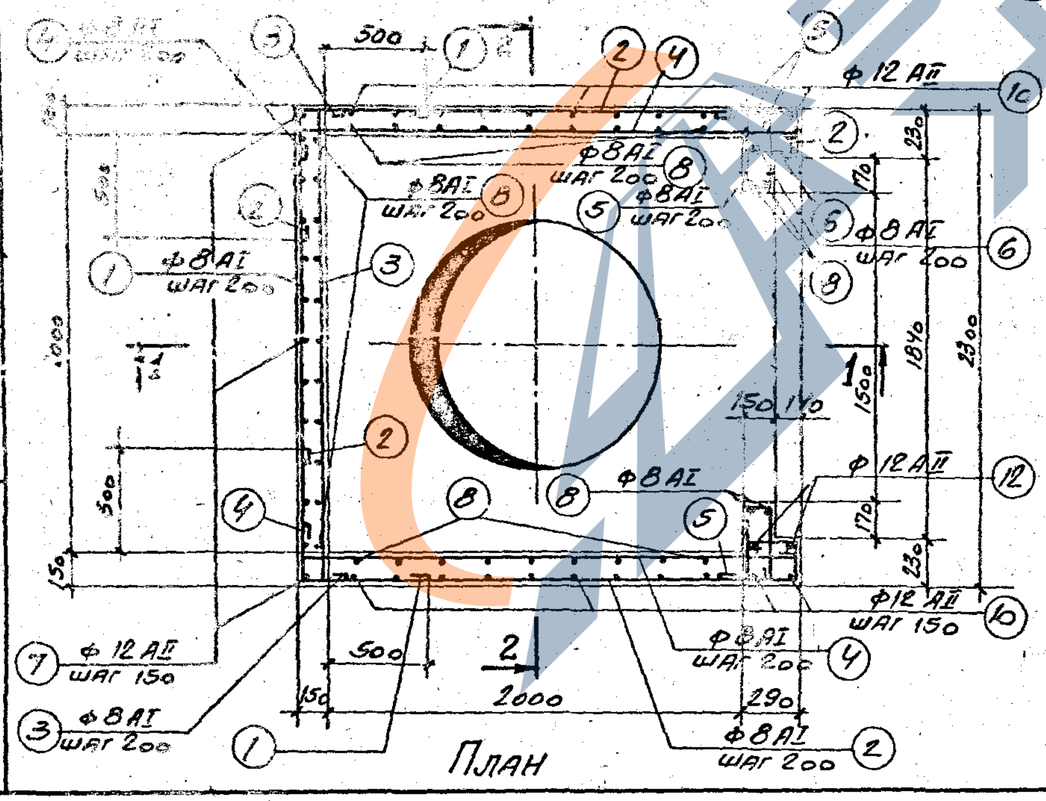

План

Расход материалов

Наименование элемента	Марка бетона	Бетон м3	Сталь кг			
			AI	AII	Прокат	Всего
Камера К-3/6.7	смотрите лист ПЗ-1	3.65	179.2	239.5	12.7	431.4

Примечания:

1. Совместно с данным смотрите лист АС-3
2. Защитный слой бетона принят 20 мм.
3. Стержни в месте пропуска трубы обрезать и приварить к трубе.

ТП	Приемные камеры канализационных очистных сооружений при напорном поступлении сточных вод.	Серия 4.902-3
1972г	Приемная камера ПК-1-110, 120, 140. Камера К-3/6,7. Арматурно-опалубочный чертеж.	Альбом IV, Лист АС-2

Госстрой СССР
СОЮЗВОДОКАНАЛПРОЕКТ
г. Москва

Нач. отдела Андрианов
Рук. группы Хрусталева
Исполнитель Синицына
Проверил Феоктистова
Н. контр. Мухина

Инв. №

https://zavodjbi.com/

https://zavodjbi.com/

Инв. №

Спецификация арматуры на 1 элемент

Наим. эл-та	№№ п/п	Эскиз	ф мм	Длина мм	Кол. шт.	Общая длина м	ф мм	Общая длина м	Вес кг
1	2	3	4	5	6	7	8	9	10
К3/6,7 Камера	1	630 2260 630	8AI	3640	13	47.3	8AI	453.5	179.2
							12AII	192.9	171.3
							16AII	43.2	68.2
	2	630 2400 190	8AI	3340	26	86.8		Итого:	418.7
	3	260 2260 260	8AI	2900	25	72.5	∠75×6	1.84	12.7
							фланец Ду=		
	4	260 2400	8AI	2780	22	61.2			
	5	110 360 360 260	8AI	1210	22	26.6			
	6	320 270 190 250	8AI	1030	24	24.7			
	7	2270 2390	12AII	4660	16	74.6			
	8	2270 100	8AI	2490	37	92.1			

Выборка арматуры на 1 элемент

1	2	3	4	5	6	7	8	9	10
	9	120 2250 260	8AI	2750	11	30.3			
	10	2280 2240 2280	12AII	6800	16	108.8			
	11	360 360 100	8AI	940	12	11.3			
	12	2270 100	12AII	2370	4	9.5			
	13	260 2260 260	16AII	2780	8	22.2			
	14	120 2250 260	16AII	2630	8	21.0			
	15 (ПК-1)	∠75×6	—	1840	1	1.84			
	16 (ПК-1)	40 240	8AI	340	2	0.7			
	17	Фланец стальной плоский приварной по ГОСТ 12Б5-67 Давл. 25 атм.			1	—			

Примечания:

1. Совместно с данным смотрите лист АС-2
2. Вес фланца проставить при привязке серии в зависимости от диаметра подводящей трубы.

ТП 1972г	Приемные камеры канализационных очистных сооружений при напорном поступлении сточных вод.	Серия 4.902-3
	Приемная камера ПК-1-110, 120, 140. Камера К-3/6,7. Спецификация арматуры.	Альбом IV, Лист АС-3

Госстрой СССР
Союзводоканалпроект
г. Москва

Нач. отдела	Андриянов	
Рук. бригады	Хрустолева	
Рук. группы	Симиренко	
Исполнитель	Феоктистова	
Проверил	Кузьмина	

https://zavodjbi.com/

https://zavodjbi.com/

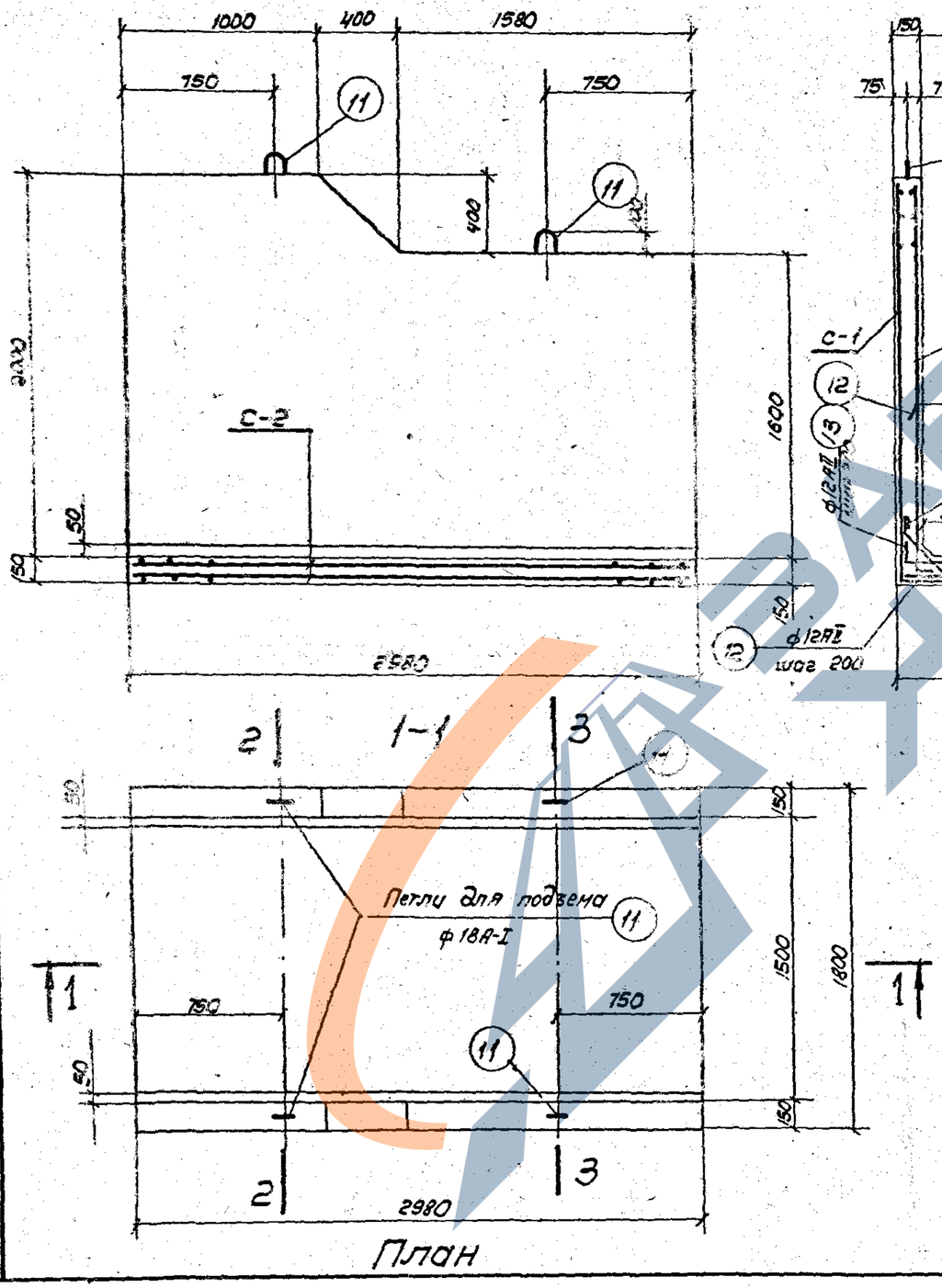

План

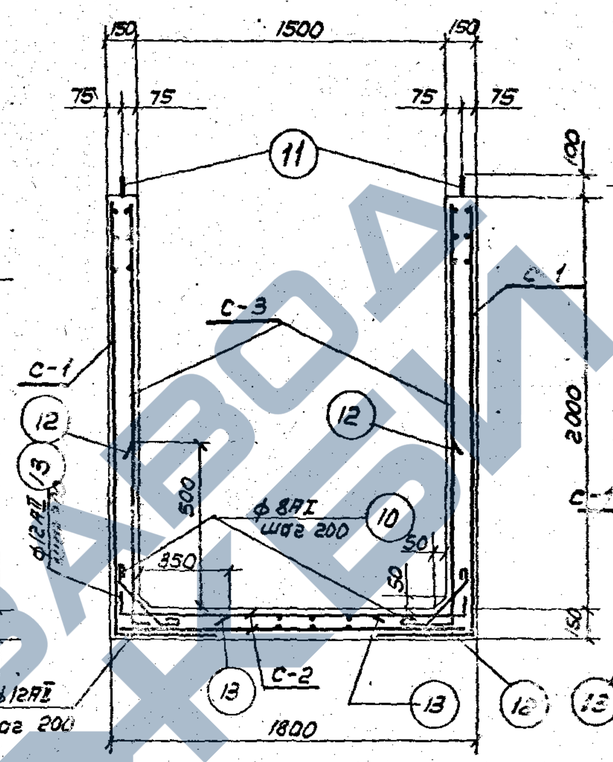

2-2

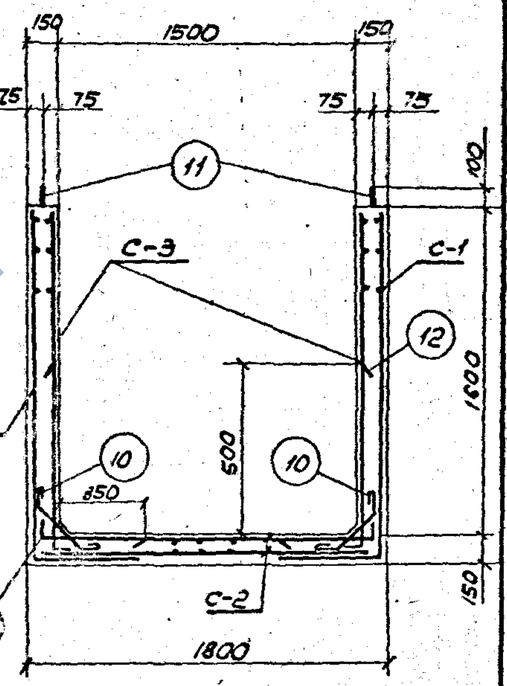

3-3

Расход материалов

Марка элемента	Вес 1го элемента т	Марка бетона	Бетон $м^3$	Сталь		
				AI	AII	Всего:
Л-6	5.95	смотрите лист пз-1	2,38	150.0	87.0	237.0

Примечания:

1. Совместно с данным смотрите листы АС-1, АС-5
2. Защитный слой бетона принят 20мм

ТП	Приемные камеры канализационных очистных сооружений при напорном поступлении сточных вод.	Серия 4.902-3
1972г	Приемная камера ПК-1-110,120,140 Лоток Л-6. Арматурно-опалубочный чертеж.	Альбом IV, Лист АС-4

Инв.N		
Нач. отдела	Андронов	Мухина
Рук. бригады	Кристолево	Шарина
Рук. группы	Синицренко	Проверил
Инженер	Шурайнская	
Исполнитель		

Госстрой СССР
СОЮЗВОДОКАНАЛПРОЕКТ
г. Москва

ЗАВОД ЖБИ

https://zavodjbi.com/

Инв. №

Спецификация арматуры на 1 элемент

Марка элемента	Марка сетки	NN поз	Эскиз	ф мм	Длина мм	Количество штук в 1 сетке	Количество штук в 1 элементе	Общая длина м	Выборка арматуры на 1 элемент: ф мм	Общая длина м	Вес кг
Лоток Л-6	С-1 штук 2	1	2960	8AI	2960	9	18	53,3	8AI	346,9	137,0
		2	1000 – 1220	8AI	ср 1110	2	4	4,4	18AI	6,5	13,0
		3	2220	8AI	2220	12	24	53,3	12AII	97,5	87,0
		4	2550 – 2430	8AI	ср 2490	2	4	10,0		Всего	237,0
		5	2620	8AI	2620	7	14	36,7			
	С-2 штук 2	1	2960	8AI	2960	8	16	47,4			
		6	1760	12AII	1760	16	32	56,4			
	С-3 штук -1	1	2960	8AI	2960	8	16	47,4			
		2	1000 – 1220	8AI	ср 1110	2	4	4,4			
		7	1720	8AI	1720	9	18	31,0			
		8	2050 – 1930	8AI	1990	2	4	8,0			
		9	2120	8AI	2120	6	12	25,4			
	Отдельные стержни	10	150 / 45° 380 / 150	8AI	800	—	32	25,6			
		11	80 640 640	18AI	1630	—	4	6,5			
		12	600 160	12AII	760		30	22,8			
		13	160 450	12AII	610		30	18,3			

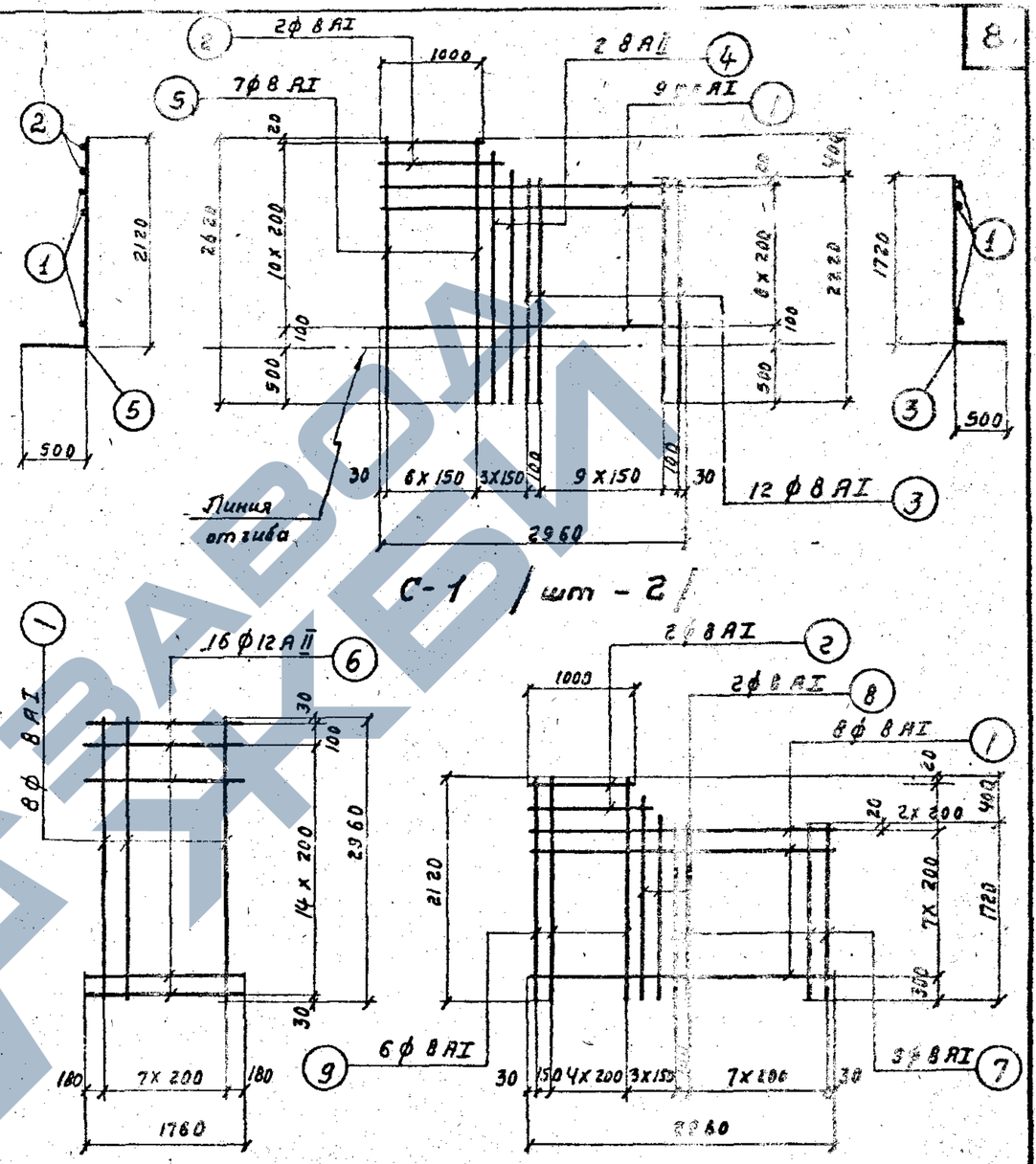

Примечания:

1. Совместно с данным смотрите лист АС-4
2. Арматурные сетки изготовлять при помощи контактной точечной сварки в соответствии с указаниями СНиП II-В.1-62 и ГОСТ 10922-64.

ТП 1972 г	Приемные камеры канализационных очистных сооружений при напорном поступлении сточных вод. Приемная камера ПК-1-110,120,140. Лоток Л-6. Арматурные сетки. Спецификация.	Серия 4.902-3. Альбом IV. Лист АС-5

Госстрой СССР. СОЮЗВОДОКАНАЛПРОЕКТ г. Москва

Нач. отдела Андриянов; Рук. группы Хуцетелия; Рук. группы Симоненко; Исполнитель Лоткина; Проверил Мухина

https://zavodjbi.com/

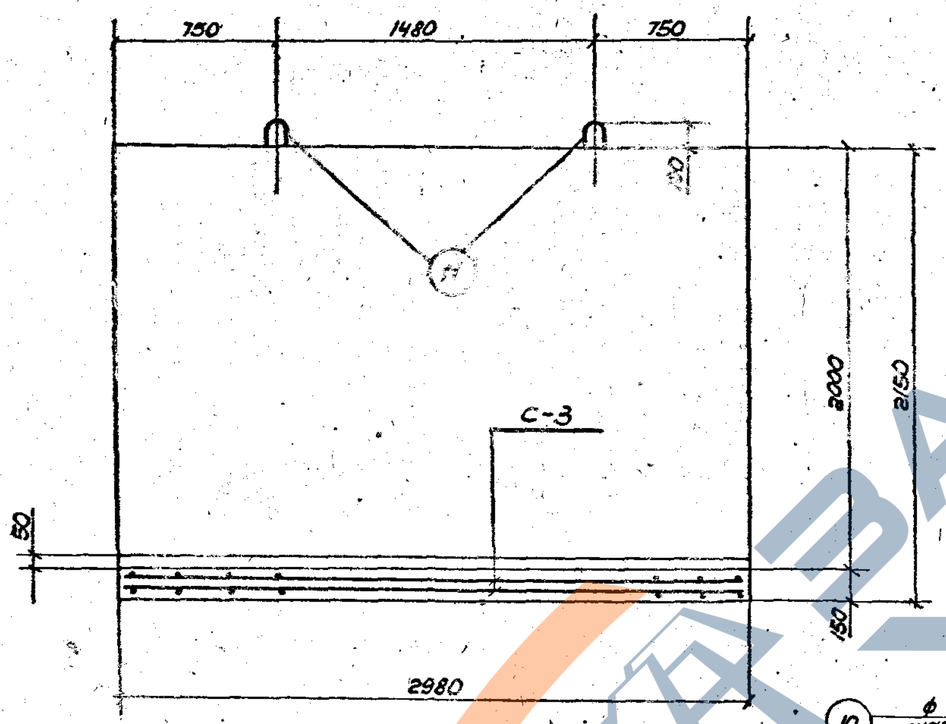

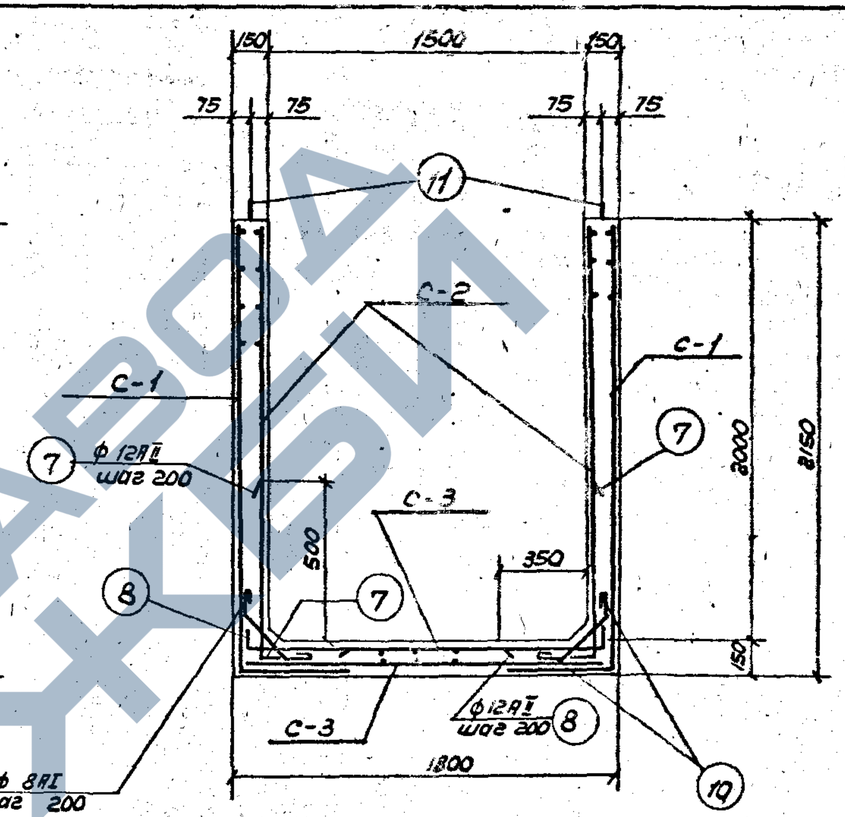

2-2

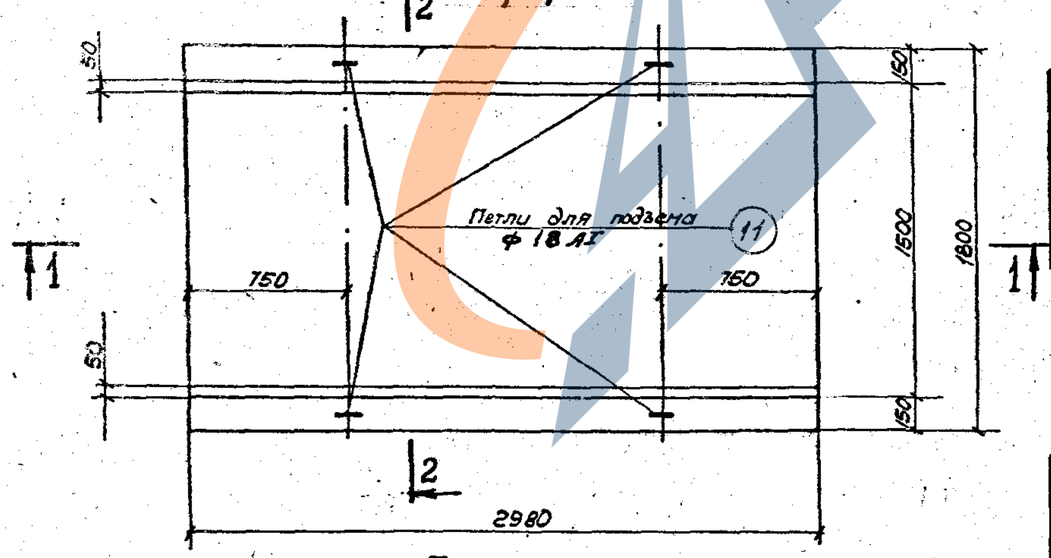

План

Расход материалов

Марка элемента	Вес 1 эл-та т	Марка бетона	Бетон $м^3$	Сталь КП		
				AI	AII	Всего
Л-7	6,5	Смотрите лист ПЗ-1	2,6	161.0	87.0	248.0

Примечания:

1. Совместно с данным смотрите листы АС-1, АС-7
2. Защитный слой бетона принят 20 мм.

ТП	Приемные камеры канализационных очистных сооружений при напорном поступлении сточных вод.	серия 4-902-3
1972г	Приемная камера ПК-1-110,120,140 Лоток Л-7. Арматурно-опалубочный чертеж.	Альбом IV, Лист АС-6

Нач. отдела	Андронов	
Рук. бригады	Хрустолева	
Рук. группы	Симирено	
Исполнитель	Лоткина	
Проверил	Мухина	

Госстрой СССР
СОЮЗВОДОКАНАЛПРОЕКТ
г. Москва

Инв. №

https://zavodjbi.com/

Инв. №

Спецификация арматуры на 1 элемент

Марка эл-та	Марка эл-та	№ поз.	Эскиз	ф мм	Длина мм	Кол-во штук на сетку	Кол-во штук на эл-т	Общая длина м	Выборка арматуры на 1 элемент: ф мм	Общая длина м	Вес кг.
Лоток Л-7	С-1 шт.-2	1	2960	8AI	2960	11	22	65.1	8AI	373.2	148.0
		2	2620	8AI	2620	21	42	110.0	18AI	6.5	13.0
									12AII	97.5	87.0
	С-2 шт.-2	1	2960	8AI	2960	10	20	59.2		Всего:	248.0
		3	2120	8AI	2120	16	32	67.9			
	С-3 шт.-2	1	2960	8AI	2960	8	16	47.4			
		4	1760	12AII	1760	16	32	56.4			
	Отдельные стержни	5	150 380 150	8AI	800	–	32	25.6			
		6	80 640 640	18AI	1630	–	4	6.5			
		7	600 160	12AII	760	–	30	22.8			
		8	160 450	12AII	610	–	30	18.3			

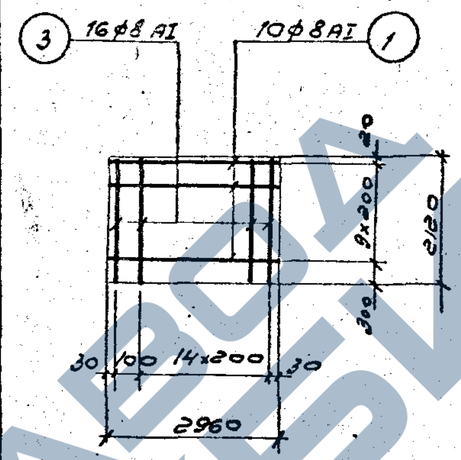

С-2 /шт.-2/

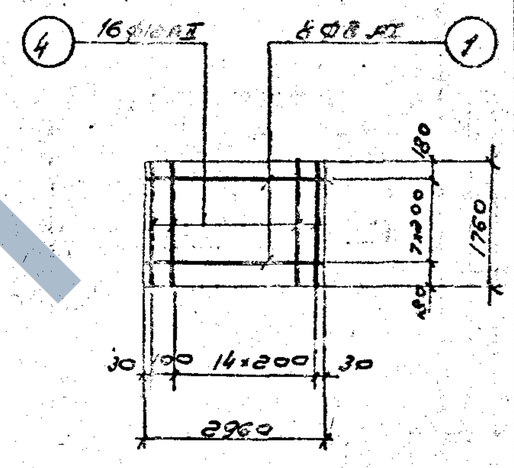

С-3 /шт.-2/

Примечания:

1. Совместно с данным смотрите лист АС-6
2. Арматурные сетки изготовлять при помощи контактной точечной сварки в соответствии с указаниями СНиП II-В.1-62 и ГОСТ 10922-64.

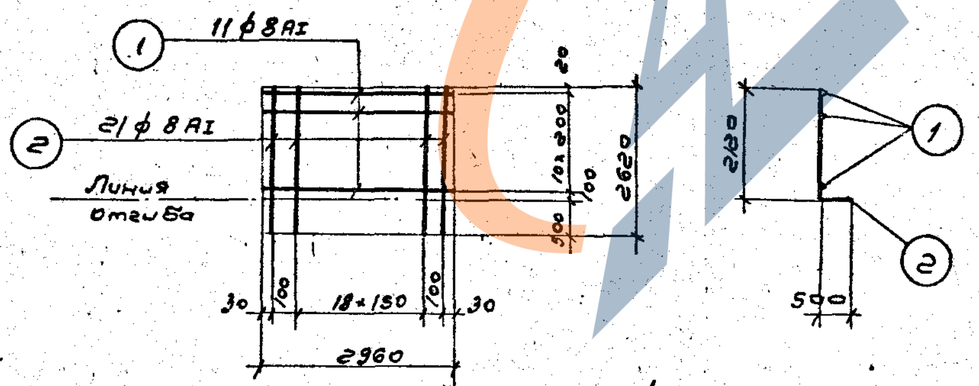

С-1 /шт.-2/

ТП	Приемные камеры канализационных очистных сооружений при напорном поступлении сточных вод	Серия 4-902-3	
1972г.	Приемная камера ПК-1-110,120,140 Лоток Л-7. Арматурные сетки и спецификация	Альбом V	Лист АС-7

Гострой СССР
СОЮЗВОДОКАНАЛПРОЕКТ
г. Москва

Нач. отд. Андриянов
Рук. бриг. Хрусталева
Рук. группы Ситуренко
Исполнит. Петкина
Проверил Мурачина

https://zavodjbi.com/

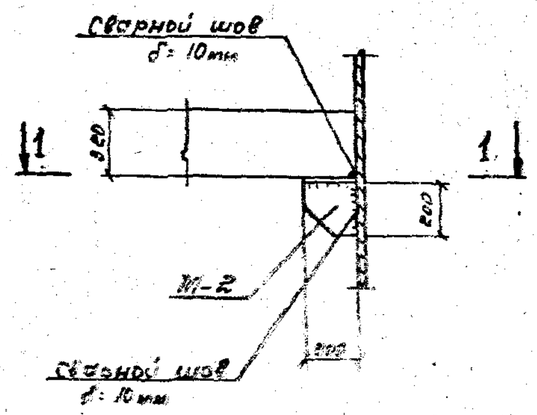

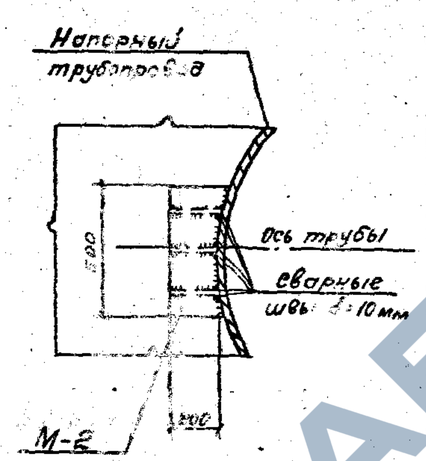

Спецификация стали на одну отправочную марку

Марка	№№ поз.	Профиль	Длина мм	Кол-во шт.	Вес кг: Детали	Вес кг: Всех	Вес кг: Марки	Общий вес кг	Примечания
М-2 (штук 4)	1	-250 x 10	500	1	9,82	9,82	19,24	77,0	
	2	-200 x 10	200	3	3,14	9,42			

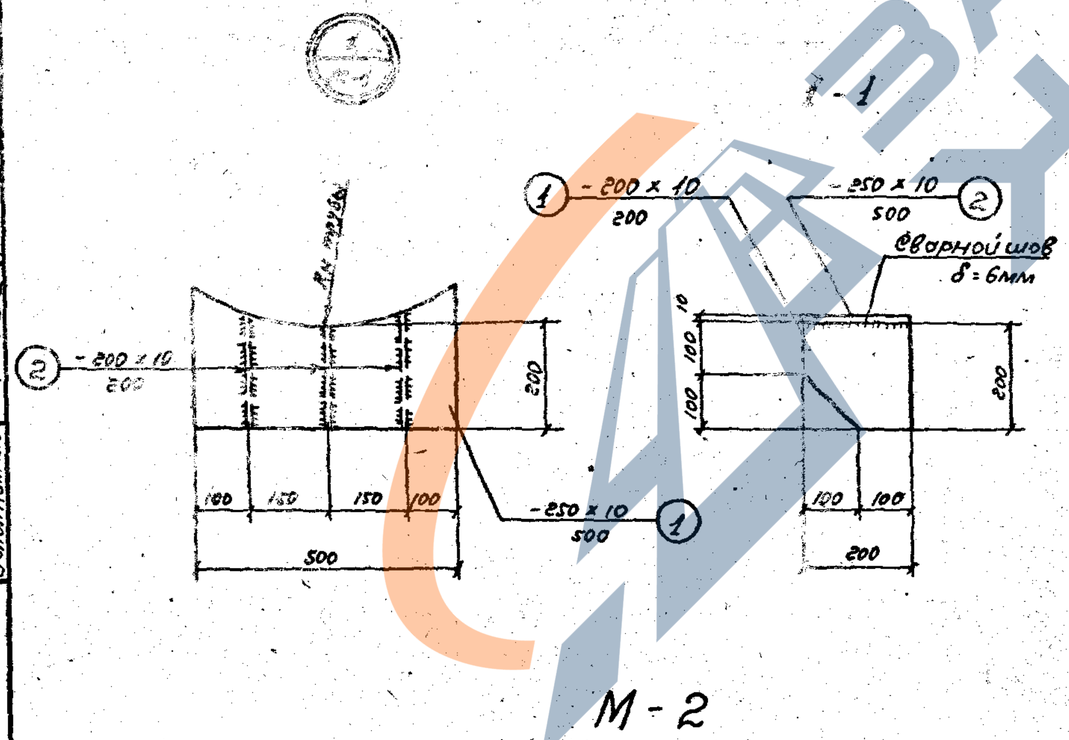

Примечания:

1. Совместно с данным смотрите лист АС-1
2. Сварку производить электродами Э-42 ГОСТ 9467-60.
3. Металлическую деталь М-2 окрасить эмалью ПХВ по грунту ХС-010

ТП	Приемные камеры канализационных очистных сооружений при напорном поступлении сточных вод	Серия 4.902-3	
1972г	Узел 1. Приемная камера ПК-1-110,120,140 Металлическая деталь М-2.	Альбом IV	Лист АС-8

Госстрой СССР
СОЮЗВОДОКАНАЛПРОЕКТ
г. Москва

Нач. отдела Андрианов
Рук. бригады Хусталев
Рук. группы Силуянов
Ст. инженер Шуринова
Исполнитель Феоктистова

Инв. №

ЗАВОД ЖБИ
https://zavodjbi.com/

https://zavodjbi.com/

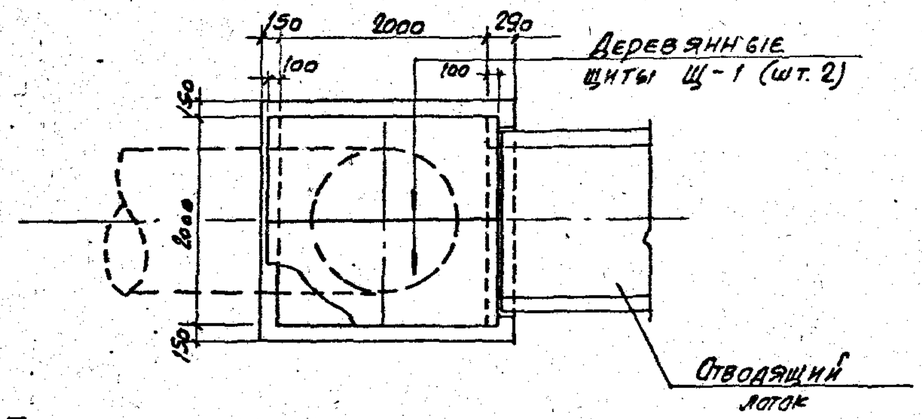

План раскладки деревянных щитов

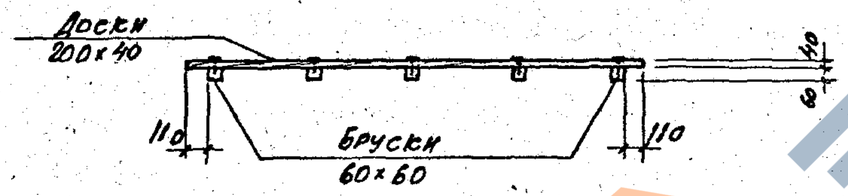

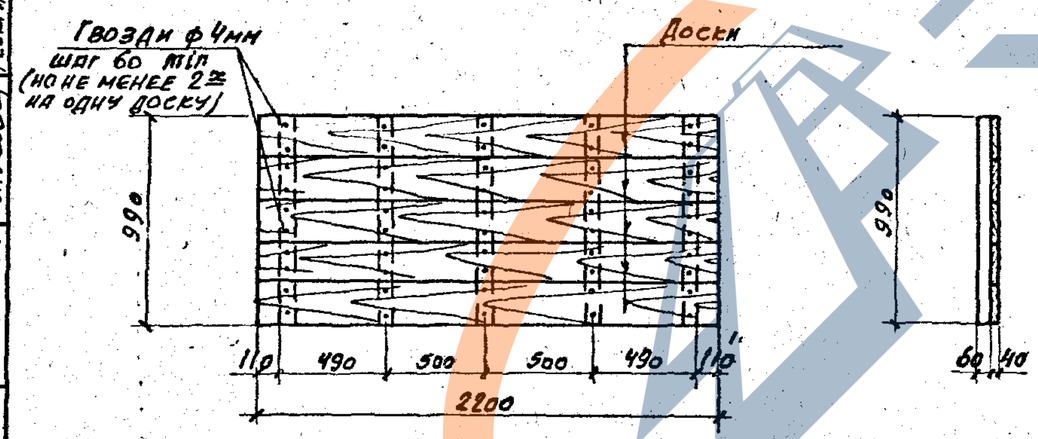

Щит Щ-1

Расход материалов на съемный щит

Марка щита	Наименование элемента	Сечение мм	Длина мм	Количество штук	Объем м³	Примечания
Щ-1 (штук 2)	Доски	200×40	2200	5	0.088	
	Бруски	60×60	990	5	0.018	
	Гвозди	ф4	80	85	—	

Примечания:

1. Совместно с данным смотрите лист АС-1
2. Расход древесины на покрытие камеры – 0.21 м³

ТП	Приемные камеры канализационных очистных сооружений при напорном поступлении сточных вод	Серия 4.902-3	
1972г	Приемная камера ПК-1-110, 120, 140 Деревянные щиты покрытия.	Альбом IV	Лист АС-9

Нач. отдела	Андрианов	
Рук. бригады	Крусталева	
Рук. группы	Синкренко	
Исполнитель	Феоктистова	
Проверил		
Мухина		
Инв. №		

Госстрой СССР
СОЮЗВОДОКАНАЛПРОЕКТ
г. Москва

ЗАВОД ЖБИ

https://zavodjbi.com/